仕様 / 寸法図

■仕様

商品型番	GM-2000（EM 仕様）
	GM-3000（Mifare 仕様）
動作方式	GM-2000 非接触（EM125KHz）
	GM-3000 非接触（Mifare 13.56MHZ）
定格電圧	DC12V（ｼｽﾃﾑ時AC電源装置同梱）
消費電流	待機時 85mA 起動時 105mA（DC12V 時）
設置場所	屋内
使用温度範囲	0℃～40℃ 結露、氷結なきこと
寸法（リーダー）	44.5 X 52.5 X 9.0 mm
寸法（制御部）	60.0 X 90.5 X 22.0 mm
重量	リーダー：45g 制御部：58g
解錠時間	1～254秒（繰返しモード有）
暗証番号	未搭載
カード	2000 枚登録可能
解錠用接点出力	無電圧 C 接点 接点容量 DC12V3A
開放経過接点	無電圧 A 接点 接点容量 DC12V3A
その他	LED 表示灯内蔵

■9 ピンコネクタ仕様

赤	電源DC12V＋
黒	電源 GND
茶	解錠用接点出力 N.O
橙	解錠用接点出力 COM
黄	解錠用接点出力 N.C
緑	解錠用接点入力 P.S ※GNDと短絡で解錠動作
青	開放接点入力 ※GNDと短絡入力でタイマ起動
紫	開放経過接点出力
灰	開放経過接点出力

※GM-2000/3000 には、スイッチング電源、設定器、制御部がセットで同梱されております。
※タグは同梱されておりません。

■GM-2000/3000 寸法図

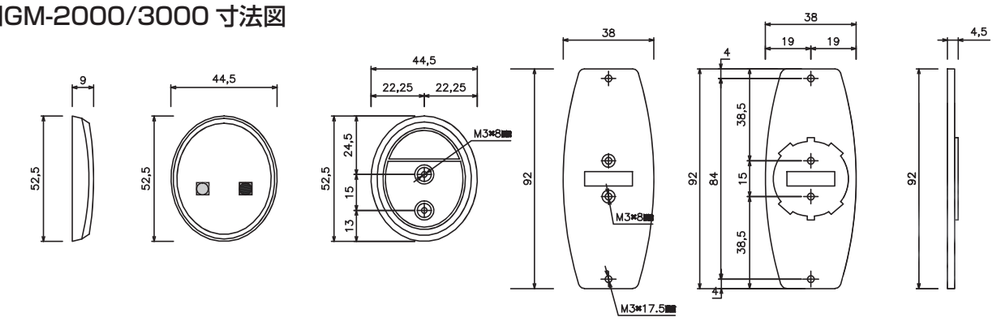

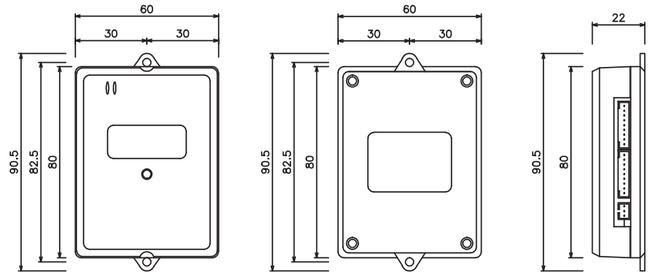

■タグ寸法
SC-2000 ： 23.8(W)×44.5(H)×9.0(D)

■タグ寸法
SC-50M ： 25.5(W)×46.0(H)×8.0(D)

※数値の単位はmm単位です。 ※数値は±0.5mm誤差がある場合がございます。予めご了承くださいませ。

お問い合わせ先

ロックマンジャパン株式会社
東京営業所 〒140-0011 東京都品川区東大井 5-11-3-4F
TEL/03-6712-9601 FAX/03-6712-9602
大阪営業所 〒571-0012 大阪府門真市江端町 6-25-D 号
TEL/072-884-9631 FAX/072-884-9632
本 社 〒890-0064 鹿児島県鹿児島市鴨池新町 14-6
TEL/099-286-0069 FAX/099-286-0061
URL http://www.lockman.co.jp
E-mail info@lockman.co.jp

このカタログの記載内容は、2019年06月現在のものです。

※Mifare は、NXP セミコンダクターズ社の登録商標です。
●商品改善のため、デザイン、仕様等を予告なく変更する場合があります。 ●製品の色は印刷物と異なる場合がございます。

トータルセキュリティの提案
LOCKMAN SINCE1980
ロックマンジャパン株式会社

マンション向け共用玄関カードリーダー

GM-2000/3000

安全をもっと身近に
もっと便利に…

マンションライフをもっと快適に

タグを近づけるだけで簡単解錠

小型なリーダーは
キースイッチと交換可能

共用玄関入り口 かざすだけで･･･

最大2000枚の
カード･タグを登録可能

専用設定器で
各種設定、登録/削除

解錠時間設定は
1～254秒設定可能

共用玄関が解錠!

専用タグ/カード
番号8桁による
個別登録/削除可能

リーダー部を破壊しても
不正解錠不能の安心構造。

SC-2000
GM-2000対応EMタグ

SC-50M
GM-3000対応MIFAREタグ

GM-2000 EM対応リーダー
GM-3000 MIFARE対応リーダー

共用玄関はマンションセキュリティの第一歩です。
非接触型リーダーで**エントランスを安心・便利な空間へ!**

強固なセキュリティ

登録した専用の解錠用タグでしか解錠できません。
非接触式なのでピッキング・スキミング被害などの心配がありません。

万全な複製対策

専用の設定器でないと解錠用タグの登録・削除ができませんので不正に鍵を複製される心配がありません。解錠用タグを紛失した場合でも紛失した解錠用タグのみ削除できます。

便利な操作性

解錠するための操作はリーダーへタグをかざすだけなのでお子様やお年寄りの方でも簡単に解錠できます。
また非接触式なので従来のキースイッチと違い読み取り部やタグの磨耗がありません。

既存案件へ対応可能

下記の取付事例のように「キースイッチからの交換」や「キースイッチと併用して面付BOXによる取付」などお客様のご要望に応じて取付・運用方法をご提案します。

取付事例のご紹介

取付事例 1

お客様の要望・設置理由

共用玄関キースイッチの不具合改善対策へ

共用玄関のシリンダーは、住居者全員が使用するため、多くの不具合が発生します。
理由として「使用回数が多いため、シリンダーの寿命が縮まる」「鍵の抜き差しを角度をつけて操作し、鍵に磨耗が生じる」などが考えられます。
不具合改善対策へ、「キースイッチから本製品に交換する」方法にて採用していただきました。

施工写真 1

既存のキースイッチから交換可能

既存シリンダーを外して非接触リーダー取付する

取付事例 2

お客様の要望・設置理由

利便性・快適性の向上対策へ

本製品を自動ドアすぐ近くに取付をすることで、
「お年寄りの方やお子様が自動ドアが閉まる前に確実に中に入れる」「カードで簡単に操作ができる」など利便性向上を目的に採用していただきました。
本製品を面付BOXで取付することで、キースイッチ・タグを併用して運用可能です。

施工写真 2

キースイッチと併用可能

非接触リーダーを面付BOXにより取付する